Bildtafel 1
Plate 1

Gruppe 1 A - Zylinderblock, Zylinderkopf, Ölwanne
Group 1 A - Engine Block, Cylinder Haed, Oil Pan

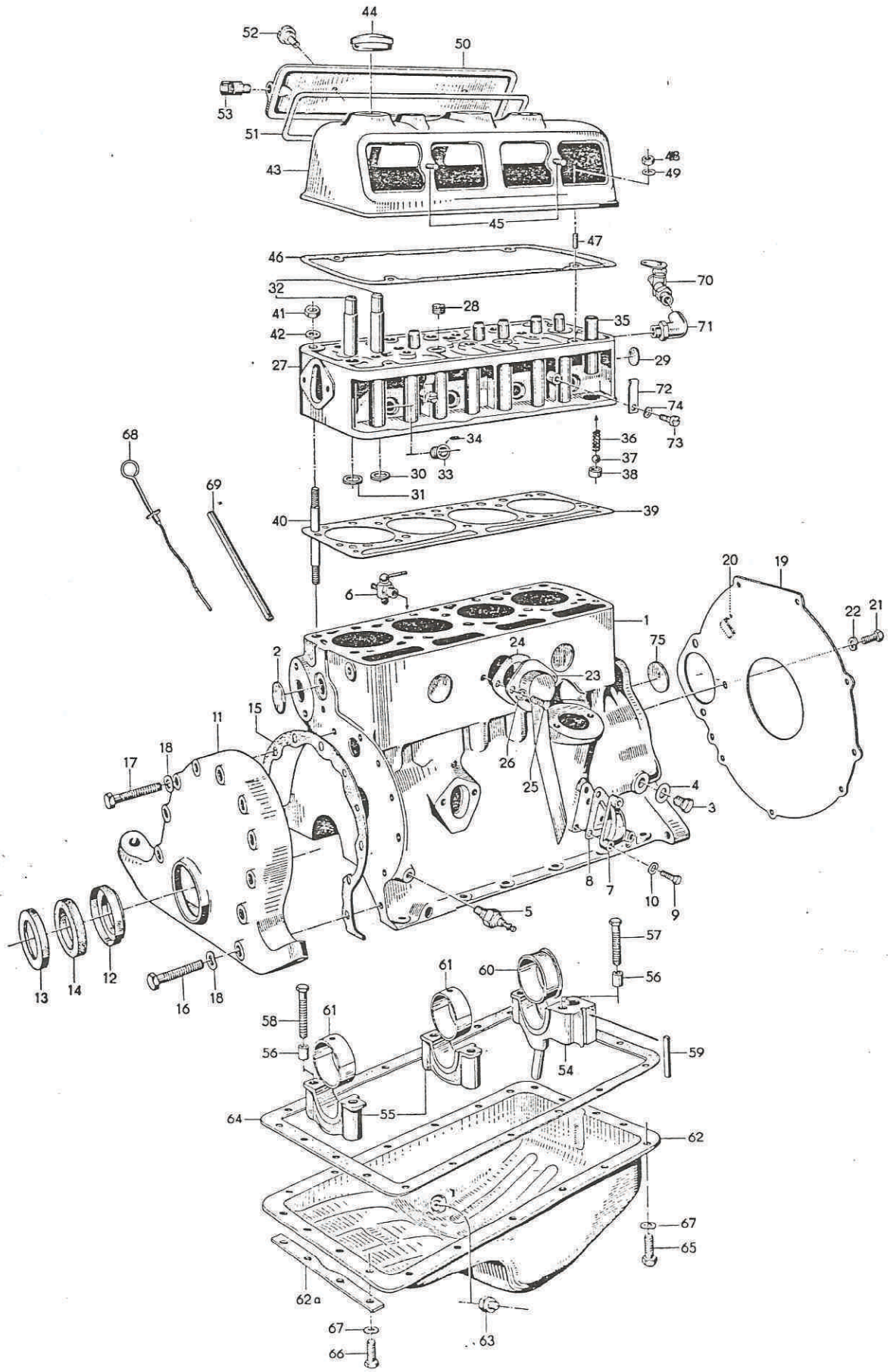

Bild-Nr. / Key-No.	Teil-Nr. / Part-No.	Bezeichnung / Description	Limousine	TS	TS de Luxe	Coupé	Combi	Bemerkungen / Remarks
		1 A — Zylinderblock, Zylinderkopf, Ölwanne **1 A — Cylinder block, cylinder head, oil pan**						
—	095 300 1003	Motor 4 M 1,5 II kpl. ohne Anlasser und Lichtmaschine Engine, complete, less starter motor and generator	1				1	
—	095 300 1004	Motor 4 M 1,5 II TS kpl. ohne Anlasser und Lichtmaschine Engine, complete, less starter motor and generator		1	1			
—	095 300 1005	Motor 4 M 1,5 II TS kpl. ohne Anlasser und Lichtmaschine Engine, complete, less starter motor and generator				1		
× —	095 306 0001	Motor-Dichtungssatz Engine gasket set	1				1	bis Motor-Nr. up to engine-no. Lim + Combi 1 064 859 TS + Coupé 1 337 530
× —	095 306 0030	Motor-Dichtungssatz Engine gasket set		1	1	1		
—	095 306 0201	Motor-Dichtungssatz Engine gasket set	1				1	ab Motor-Nr. from engine-no. Lim + Combi 1 064 860 TS + Coupé 1 337 531
× —	095 306 0202	Motor-Dichtungssatz Engine gasket set		1	1	1		
1	071 300 01 00	Zylinderblock kpl. mit Lagerdeckel und Abdichtung Cylinder block complete with bearing caps and packing	1	1	1	1	1	
2	000 993 02 00	Verschlußscheibe 35⌀ — Kernlöcher Plug — core holes	5	5	5	5	5	
—	902 19 027 90	Schlitzstopfen M 16 x 1,5 DIN 71022 — Ölkanal Slotted plug — oil channel	2	2	2	2	2	
—	903 13 558 90	Gewindestift M 8 x 10 DIN 551 — Ölkanal Threaded pin — oil channel	1	1	1	1	1	bis Motor-Nr. up to engine-no. Lim + Combi 1 034 201 TS + Coupé 112 426
3	902 18 024 40	Verschlußschraube CM 10 x 1 DIN 7604 — Ölkanal Screw plug — oil channel	1	1	1	1	1	
4	905 02 005 40	Dichtring C 10 x 14 DIN 7603 — Verschlußschraube Sealing ring — screw plug	1	1	1	1	1	
—	000 991 75 00	Gewindedichtstift — Ölkanal Threaded seal pin — oil channel	2	2	2	2	2	ab Motor-Nr. from engine-no. Lim + Combi 1 034 202 TS + Coupé 112 426
—	071 301 42 00	Ölspritzdüse für Zahnrad — Zylinderblock Oil spray nozzle for pinion — cylinder block	1	1	1	1	1	
5	071 301 48 00	Öldruckschalter — Zylinderblock Oil pressure switch — cylinder block	1	1	1	1	1	wahlweise optional
× —	071 301 48 01	Öldruckschalter Bosch — Zylinderblock Oil pressure switch Bosch — cylinder block	1	1	1	1	1	
6	906 01 002 00	Wasser-Ablaßhahn AM 14 x 1,5 DIN 71401 — Zylinderblock Water drain tap — cylinder block	1	1	1	1	1	
—	071 301 07 00	Kühlwasserverteilungsrohr — Zylinderblock Cooling water pipe — cylinder block	1	1	1	1	1	ab Motor-Nr. from engine-no. Lim + Combi 1 032 156 TS + Coupé 111 526
7	071 301 35 00	Abdeckflansch — Ölkanal / Zylinderblock Cover flange — oil channel / cylinder block	1	1	1	1	1	
8	071 301 36 00	Dichtung — Abdeckflansch / Zylinderblock Gasket — cover flange / cylinder block	1	1	1	1	1	

Gruppe 1 - Motor
Group 1 - Engine

Bild-Nr. / Key-No.	Teil-Nr. / Part-No.	Bezeichnung / Description	Limousine	TS	TS de Luxe	Coupé	Combi	Bemerkungen / Remarks
9	901 01 124 67	6kt.-Schraube M 6 x 20 (10 K) DIN 931 — Abdeckflansch an Zylinderblock Bolt, hex. — cover flange to cylinder block	3	3	3	3	3	
10	904 02 015 03	Federscheibe B 6 DIN 137 — Abdeckflansch an Zylinderblock Spring washer — cover flange to cylinder block	3	3	3	3	3	
11	071 301 22 00	Steuergehäusedeckel Timing gear cover	1	1	1		1	
—	103 301 22 00	Steuergehäusedeckel Timing gear cover				1		ab Motor-Nr. 102 904 from engine-no. 102 904
12	071 301 24 00	Ölfangring — Steuergehäusedeckel Oil retaining ring — timing gear cover	1	1	1	1	1	bis Motor-Nr. up to engine-no. Lim + Combi 1 006 656 TS + Coupé 101 607
13	071 301 25 00	Filzringhalter — Steuergehäusedeckel Felt ring retainer — timing gear cover	1	1	1	1	1	
14	000 998 02 00	Filzring — Steuergehäusedeckel Felt ring — timing gear cover	1	1	1	1	1	
—	079 301 24 00	Ölfangring — Steuergehäusedeckel Oil retaining ring — timing gear cover	1	1	1	1	1	ab Motor-Nr. from engine-no. Lim + Combi 1 006 657 TS + Coupé 101 608
—	079 301 25 00	Filzringhalter — Steuergehäusedeckel Felt ring retainer — timing gear cover	1	1	1	1	1	
—	000 998 02 01	Filzring — Steuergehäusedeckel Felt ring — timing gear cover	1	1	1	1	1	
15	071 301 23 00	Dichtung — Steuergehäusedeckel Gasket — timing gear cover	1	1	1	1	1	
16	901 01 171 57	6kt.-Schraube M 8 x 50 DIN 931 — Steuergehäusedeckel an Zylinderblock Bolt, hex. — timing gear cover to cylinder block	9	9	9	9	9	
17	901 01 173 57	6kt.-Schraube M 8 x 55 DIN 931 — Steuergehäusedeckel an Zylinderblock Bolt, hex. — timing gear cover to cylinder block	1	1	1	1	1	
18	904 02 018 03	Federscheibe B 8 DIN 137 — Steuergehäusedeckel an Zylinderblock Spring washer x timing gear cover to cylinder block	10	10	10	10	10	
19	071 300 06 00	Zwischenblech — Zylinderblock / Kupplungsgehäuse Plate — gearbox mounting / cylinder block	1	1	1	1	1	
20	071 301 33 00	Zeiger für oberen Totpunkt — Zwischenblech Indicator for top dead center — plate	1	1	1	1	1	
21	901 05 157 57	6kt.-Schraube M 8 x 15 DIN 933 — Zwischenblech an Zylinderblock Bolt, hex. — intermediate plate to cylinder block	1	1	1	1	1	
22	904 04 018 03	Federring B 8 DIN 127 — Zwischenblech an Zylinderblock Spring ring — intermediate plate to cylinder block	1	1	1	1	1	
23	071 301 45 00	Öldunstentlüfter — Zylinderblock Oil vapor vent pipe — cylinder block	1	1	1	1	1	
24	071 301 46 00	Dichtung — Öldunstentlüfter Gasket — oil vapor vent pipe	1	1	1	1	1	

Bild-Nr. / Key-No.	Teil-Nr. / Part-No.	Bezeichnung / Description	Limousine	TS	TS de Luxe	Coupé	Combi	Bemerkungen / Remarks
25	901 05 122 57	6kt.-Schraube M 6 x 15 DIN 933 — Öldunstentlüfter an Zylinderblock Bolt, hex. — oil vapor vent pipe to cylinder block	2	2	2	2	2	
26	904 02 015 03	Federscheibe B 6 DIN 137 — Öldunstentlüfter an Zylinderblock Spring ring — oil vapor vent pipe to cylinder block	2	2	2	2	2	
—	071 300 14 25	Zylinderkopf mit Ventilen Cylinder head with valves	1				1	
27	071 300 15 25	Zylinderkopf ohne Ventile Cylinder head without valves	1				1	
—	103 300 14 25	Zylinderkopf mit Ventilen Cylinder head with valves		1	1	1		
—	103 300 15 25	Zylinderkopf ohne Ventile Cylinder head without valves		1	1	1		
X —	095 300 0002	Zylinderkopf-Dichtungssatz Cylinder head gasket set	1				1	bis Motor-Nr. up to engine-no. Lim + Combi 1 064 859 TS + Coupé 1 337 530
X —	095 306 0031	Zylinderkpof-Dichtungssatz Cylinder head gasket set		1	1	1		
X —	095 306 0226	Zylinderkopf-Dichtungssatz Cylinder head gasket set	1				1	ab Motor-Nr. from engine-no. Lim + Combi 1 064 860 TS + Coupé 1 337 531
X —	095 306 0227	Zylinderkopf-Dichtungssatz Cylinder head gasket set		1	1	1		
28	902 19 031 99	Schlitzstopfen M 24 x 1,5 DIN 71022 — Kernlöcher Slotted plug for core holes	4	4	4	4	4	
29	000 993 02 00	Verschlußscheibe für Kernloch Plug for core hole	1	1	1	1	1	
30	071 302 03 00	Ventilsitzring für Einlaßventil Valve seat ring for inlet valve	4				4	
—	103 302 03 00	Ventilsitzring für Einlaßventil Valve seat ring for inlet valve		4	4	4		
31	071 302 04 00	Ventilsitzring für Auslaßventil Valve seat ring for exhaust valve	4	4	4	4	4	
32	071 302 05 00	Ventilführung Ein- und Auslaßventil Valve guide — inlet and outlet valve	8	8	8	8	8	
33	071 302 15 00	Gewindeeinsatz für Zündkerze Thread insert for sparking plug	4	4	4	4	4	bis Motor-Nr. up to engine-no. Lim + Combi 1 003 647 TS + Coupé 100 669
34	903 16 682 30	Zylinderstift für Gewindeeinsatz 3 m 6 x 6 DIN 7 Cylindrical pin for thread insert	4	4	4	4	4	
—	902 28 101 00	Gewindeeinsatz für Zündkerze M 14 x 1,25 x 8,75 Thread insert for sparking plug	4	4	4	4	4	ab Motor-Nr. from engine-no. Lim + Combi 1 003 648 TS + Coupé 100 670

Gruppe 1 - Motor
Group 1 - Engine

Bild-Nr. / Key-No.	Teil-Nr. / Part-No.	Bezeichnung / Description	Limousine	TS	TS de Luxe	Coupé	Combi	Bemerkungen / Remarks
35	071 302 10 00	Schutzrohr für Stößelstange Tubular guard for pushrod	8				8	bis Motor-Nr. up to engine-no. Lim + Combi 1 023 004
—	103 302 10 00	Schutzrohr für Stößelstange Tubular guard for pushrod		8	8	8		
—	103 302 10 00	Schutzrohr für Stößelstange Tubular guard for pushrod	8				8	ab Motor-Nr. from engine-no. Lim + Combi 1 023 005
—	000 991 50 00	Öldüse für Nebenstromleitung Oil nozzle for by-flow pipe	1	1	1	1	1	bis Motor-Nr. up to engine-no. Lim + Combi 1 030 240 TS + Coupé 110 758
36	000 971 07 00	Feder — Ölrückschlagventil Spring — oil non-return valve	1	1	1	1	1	
37	908 01 015 00	Kugel 8 ⌀ DIN 5401 — Ölrückschlagventil Ball — oil non-return valve	1	1	1	1	1	
38	071 302 19 00	Büchse — Ölrückschlagventil Bush — oil non-return valve	1	1	1	1	1	
39	071 302 25 00	Zylinderkopfdichtung — Spezial Cylinder head gasket	1	1	1	1	1	wahlweise optional
—	071 302 25 01	Zylinderkopfdichtung — Repa 2 Cylinder head gasket	1	1	1	1	1	bis Motor-Nr. up to engine-no. Lim + Combi 1 064 859 TS + Coupé 1 337 530
—	071 302 25 02	Zylinderkopfdichtung — FAE 77 Cylinder head gasket	1	1	1	1	1	
—	071 302 25 04	Zylinderkopfdichtung — Spezial Cylinder head gasket	1	1	1	1	1	wahlweise optional
—	071 302 25 03	Zylinderkopfdichtung — Repa 2 Cylinder head gasket	1	1	1	1	1	
—	071 302 25 05	Zylinderkopfdichtung — FAE 77 Cylinder head gasket	1	1	1	1	1	ab Motor-Nr. from engine-no. Lim + Combi 1 064 860 TS + Coupé 1 337 531
—	000 982 03 00	Gummi-Dichtring — Ölleitung Rubber sealing ring — oil pipe	1	1	1	1	1	
40	000 991 02 00	Stiftschraube M 12 x 1,5 x 118 (10 K) — Zylinderkopf an Zylinderblock Stud — cylinder head to cylinder block	10	10	10	10	10	
41	000 992 02 00	6kt.-Mutter M 12 x 1,5 — Zylinderkopf an Zylinderblock Nut, hex. — cylinder head to cylinder block	10	10	10	10	10	
42	000 993 03 00	Scheibe 22 x 12,5 x 4 — Zylinderkopf an Zylinderblock Washer — cylinder head to cylinder block	10	10	10	10	10	wahlweise optional
—	000 993 03 02	Scheibe 23 x 12,5 x 4,5 — Zylinderkopf an Zylinderblock Washer — cylinder head to cylinder block	10	10	10	10	10	

Bild-Nr. / Key-No.	Teil-Nr. / Part-No.	Bezeichnung / Description	Limousine	TS	TS de Luxe	Coupé	Combi	Bemerkungen / Remarks
43	071 302 30 00	Zylinderkopfhaube ohne Schrauben Rocker gear cover less bolts	1				1	
—	071 302 30 01	Zylinderkopfhaube mit Schrauben Rocker gear cover with bolts	1				1	
—	103 302 30 01	Zylinderkopfhaube ohne Schrauben Rocker gear cover less bolts		1	1	1		
44	071 302 37 00	Kugelschnellverschluß — Zylinderkopfhaube Quick action cap — rocker gear cover	1	1	1	1	1	
—	095 302 0002	Korkdichtung — Kugelschnellverschluß Gasket cork — quick action cap	1	1	1	1	1	
45	000 991 03 03	Stiftschraube M 6 x 25 — Deckel an Zylinderkopfhaube Stud — cover to rocker gear cover	4	4	4	4	4	
46	071 302 34 00	Dichtung — Zylinderkopfhaube / Zylinderkopf Gasket — rocker gear cover / cylinder head	1	1	1	1	1	
47	903 03 074 30	Stiftschraube M 6 x 38 DIN 939 — Zylinderkopfhaube an Zylinderkopf Stud — rocker gear cover to cylinder head	4	4	4	4	4	
48	902 03 007 37	6kt.-Mutter M 6 DIN 934 — Zylinderkopfhaube an Zylinderkopf Nut, hex. — rocker gear cover to cylinder head	4	4	4	4	4	
49	904 02 015 03	Federscheibe B 6 DIN 137 — Zylinderkopfhaube an Zylinderkopf Spring washer — rocker gear cover to cylinder head	4	4	4	4	4	
50	071 300 18 00	Deckel kpl. — Zylinderkopfhaube Cover complete — rocker gear cover	2	2	2	2	2	
51	071 302 35 00	Dichtung — Deckel / Zylinderkopfhaube Gasket — cover / rocker gear cover	2	2	2	2	2	
52	071 302 43 00	Rändelmutter — Deckel Knurled thumb nut — cover	4	4	4	4	4	
53	071 302 42 00	Filterpatrone — Deckel Filter element — cover	2	2	2	2	2	
54	071 301 03 00	Kurbelwellenlagerdeckel 1. Lager Cap — 1st main bearing	1	1	1	1	1	bis Motor-Nr. up to engine-no. Lim + Combi 1 068 565 TS + Coupé 1 139 007
—	071 301 03 01	Kurbelwellenlagerdeckel 1. Lager Cap — 1st main bearing	1	1	1	1	1	ab Motor-Nr. from engine-no. Lim + Combi 1 068 566 TS + Coupé 1 339 008
55	071 301 04 00	Kurbelwellenlagerdeckel 2. und 3. Lager Cap — 2nd and 3rd main bearing	2	2	2	2	2	
56	071 301 08 00	Scherhülse — Kurbelwellenlagerdeckel Shear bushing — main bearing cap	6	6	6	6	6	
57	901 09 564 67	6kt.-Schraube M 12 x 1,5 x 70 (10 K) DIN 960 — Kurbelwellenlagerdeckel an Zylinderblock Bolt, hex. — main bearing cap to cylinder block	2	2	2	2	2	

Gruppe 1 - Motor
Group 1 - Engine

Bild-Nr. / Key-No.	Teil-Nr. / Part-No.	Bezeichnung / Description	Limousine	TS	TS de Luxe	Coupé	Combi	Bemerkungen / Remarks
58	901 09 568 67	6kt.-Schraube M 12 x 1,5 x 80 (10 K) DIN 960 — Kurbelwellenlagerdeckel an Zylinderblock Bolt, hex. — main bearing cap to cylinder block	4	4	4	4	4	
59	071 301 09 00	Dichtungsstab — Kurbelwellenlager 1 Rubber sealing bar — main bearing 1st	2	2	2	2	2	bis Motor-Nr. up to engine-no. Lim + Combi 1 068 565 TS + Coupé 1 339 007
—	074 301 10 01	Dichtschlauch — Kurbelwellenlager 1 Sealing hose — main bearing 1st	2	2	2	2	2	ab Motor-Nr. from engine-no. Lim + Combi 1 068 566 TS + Coupé 1 339 008
—	074 301 11 00	Federblech — Dichtungsschlauch Spring plate — sealing hose	2	2	2	2	2	
60	071 300 98 00	Kurbelwellenlagerschale 1 oben + unten Main bearing shell 1st, top + bottom	1	1	1	1	1	normal Standard size
61	071 300 98 05	Kurbelwellenlagerschale 2 + 3, oben + unten Main bearing shell 2nd + 3rd, top + bottom	2				2	
—	103 300 98 00	Kurbelwellenlagerschale 2 + 3, oben + unten Main bearing shell 2nd + 3rd, top + bottom		2	2	2		
—	071 300 98 01	Kurbelwellenlagerschale 1 oben + unten Main bearing shell 1st, top + bottom	1	1	1	1	1	Untermaß 0,25 Undersize 0,25
—	071 300 98 06	Kurbelwellenlagerschale 2 + 3, oben + unten Main bearing shell 2nd + 3rd, top + bottom	2				2	
—	103 300 98 01	Kurbelwellenlagerschale 2 + 3, oben + unten Main bearing shell 2nd + 3rd, top + bottom		2	2	2		
—	071 300 98 02	Kurbelwellenlagerschale 1 oben + unten Main bearing shell 1st, top + bottom	1	1	1	1	1	Untermaß 0,50 Undersize 0,50
—	071 300 98 07	Kurbelwellenlagerschale 2 + 3, oben + unten Main bearing shell 2nd + 3rd, top + bottom	2				2	
—	103 300 98 02	Kurbelwellenlagerschale 2 + 3, oben + unten Main bearing shell 2nd + 3rd, top + bottom		2	2	2		
—	071 300 98 03	Kurbelwellenlagerschale 1 oben + unten Main bearing shell 1st, top + bottom	1	1	1	1	1	Untermaß 0,75 Undersize 0,75
—	071 300 98 08	Kurbelwellenlagerschale 2 + 3, oben + unten Main bearing shell 2nd + 3rd, top + bottom	2				2	
—	103 300 98 03	Kurbelwellenlagerschale 2 + 3, oben + unten Main bearing shell 2nd + 3rd, top + bottom		2	2	2		
—	071 300 98 04	Kurbelwellenlagerschale 1 oben + unten Main bearing shell 1st, top + bottom	1	1	1	1	1	Untermaß 1,0 Undersize 1,0
—	071 300 98 09	Kurbelwellenlagerschale 2 + 3, oben + unten Main bearing shell 2nd + 3rd, top + bottom	2				2	
—	103 300 98 04	Kurbelwellenlagerschale 2 + 3, oben + unten Main bearing shell 2nd + 3rd, top + bottom		2	2	2		
62	071 300 08 00	Ölwanne kpl. mit Verschlußschr. u. Verstärkungsleisten Oil pan complete with drain plug and reinforcing bars	1	1	1		1	
—	103 300 08 00	Ölwanne kpl. mit Verschlußschraube Oil pan complete with drain plug				1		ab Motor-Nr. 101 397 from engine-no. 101 397
62a	071 301 53 00	Verstärkungsleiste vorn — Ölwanne Reinforcing bar, front — oil pan	1	1	1		1	

Bild-Nr. / Key-No.	Teil-Nr. / Part-No.	Bezeichnung / Description	Limousine	TS	TS de Luxe	Coupé	Combi	Bemerkungen / Remarks
—	071 301 54 00	Verstärkungsleiste seitlich — Ölwanne Reinforcing bar, lateral — oil pan	2	2	2		2	
—	071 301 55 00	Verstärkungsleiste hinten — Ölwanne Reinforcing bar, real — oil pan	1	1	1		1	
63	000 991 12 01	Verschlußschraube M 18 x 1,5 — Ölwanne Plug — oil pan	1	1	1	1	1	
—	902 18 028 48	Verschlußschraube CM 18x1,5 DIN 7604 — Ölwanne Plug — oil pan				1		bis Motor-Nr. 109 477 up to engine-no. 109 477
—	905 02 009 40	Dichtring C 18 x 22 DIN 7603 — Verschlußschraube Sealing ring — plug				1		
64	071 301 56 00	Dichtung — Ölwanne / Zylinderblock Gasket — oil pan / cylinder block	1	1	1	1	1	
65	901 05 159 57	6kt.-Schraube M 8 x 20 DIN 933 — Ölwanne an Zylinderblock Bolt, hex. — oil pan to cylinder block	16	16	16		16	
—	901 05 160 57	6kt.-Schraube M 8 x 22 DIN 933 — Ölwanne an Zylinderblock Bolt, hex. — oil pan to cylinder block				16		
66	901 05 160 57	6kt.-Schraube M 8 x 22 DIN 933 — Ölwanne an Steuergehäusedeckel Bolt, hex. — oil pan to timing gear cover	4	4	4		4	
—	901 05 165 57	6kt.-Schraube M 8 x 35 DIN 933 — Ölwanne an Steuergehäusedeckel Bolt, hex. — oil pan to timing gear cover				4		
67	904 02 018 03	Federscheibe B 8 DIN 137 — Ölwannenbefestigung Spring washer — attachement — oil pan	20	20	20	20	20	
68	103 300 10 00	Ölmeßstab, kpl. — Zylinderblock Oil dipstick, complete — cylinder block	1	1	1	1	1	
69	071 302 20 00	Abstellhahn — Heizungsanlage Stop cock — heating system	1	1	1	1	1	
70	095 302 0003	Hebel — Abstellhahn Lever — stop cock	1	1	1	1	1	
71	071 302 21 00	Winkelstück — Heizungsanlage Elbow — heating system	1	1	1	1	1	
72	000 977 50 00	Schelle — Fernthermometerkabel Clip — remote control cable	2	2	2	2	2	
73	901 38 120 20	Zylinderschraube AM 6 x 10 DIN 84 — Fernthermometerkabel an Zylinderkopf Screw — remote control cable to cylinder head	2	2	2	2	2	
74	904 02 015 03	Federscheibe B 6 DIN 137 — Fernthermometerkabel an Zylinderkopf Spring washer — remote control cable to cyl. head	2	2	2	2	2	
75	904 20 058 00	Verschlußscheibe 50 DIN 470 — Nockenwellenlager Plug — camshaft bush	1	1	1	1	1	

Gruppe 1 B - Kurbelwelle, Schwungscheibe
Group 1 B - Crankshaft, Flywheel

Gruppe 1 C - Kolben, Ringe, Pleuelstangen
Group 1 C - Pistons, Pistonrings, Connecting Rods

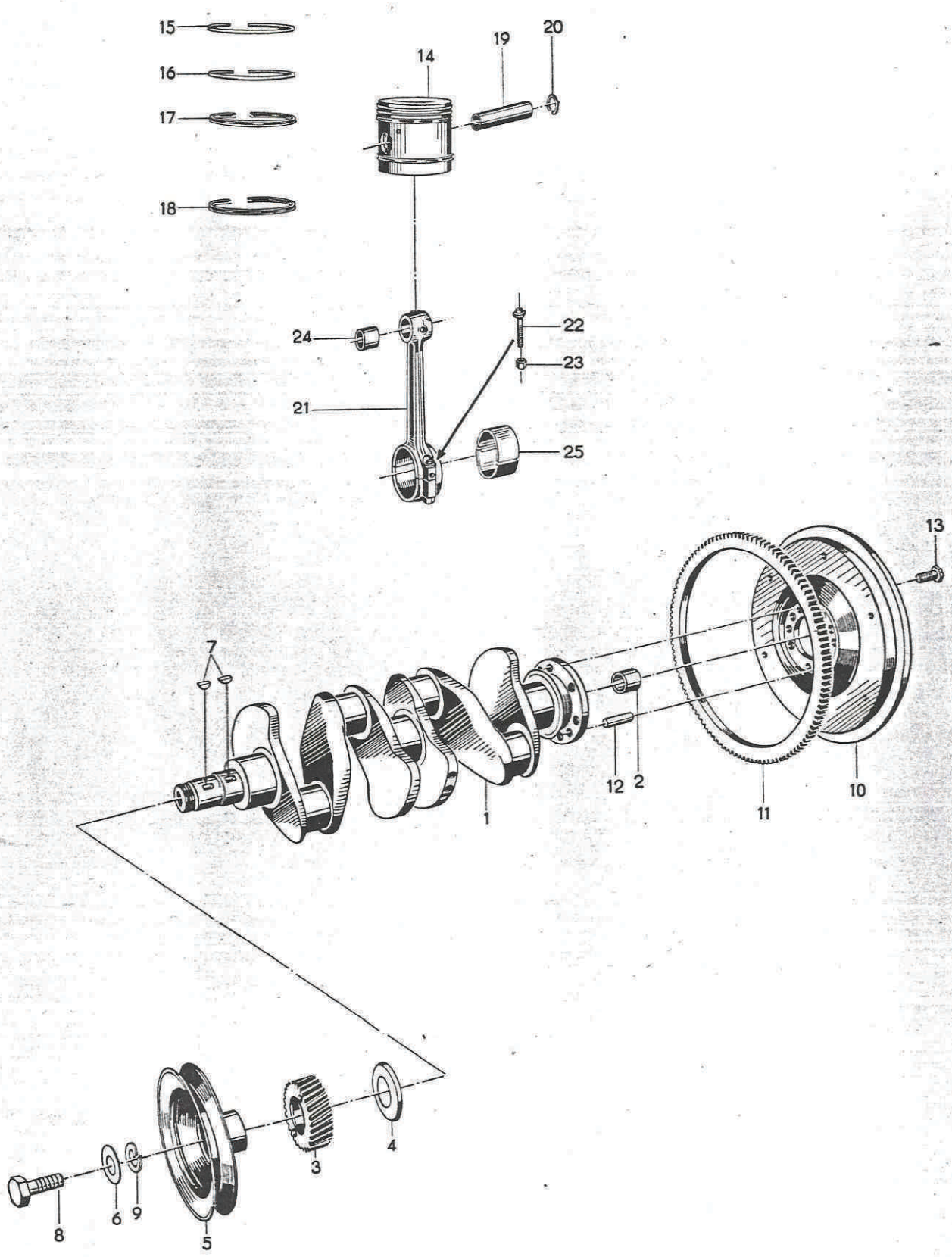

10. 59

Bild-Nr. / Key-No.	Teil-Nr. / Part-No.	Bezeichnung / Description	Limousine	TS	TS de luxe	Coupé	Combi	Bemerkungen / Remarks
		1 B — Kurbelwelle, Schwungscheibe **1 B — Crankshaft, flywheel**						
1	071 300 26 02	Kurbelwelle mit Verschlußstopfen Crankshaft with plug	1	1	1	1	1	
—	000 976 01 00	Verschlußstopfen — Kurbelwelle Plug — crankshaft	4	4	4	4	4	
2	071 303 07 00	Büchse — Kurbelwelle Bush — crankshaft	1	1	1	1	1	
X 3	071 303 03 00	Kurbelwellenrad, normal Timing gear, standard size	1	1	1	1	1	
X —	095 303 0012	Kurbelwellenrad, Übermaß 0,02 Timing gear, oversize 0,02	1	1	1	1	1	
X —	095 303 0013	Kurbelwellenrad, Übermaß 0,03 Timing gear, oversize 0,03	1	1	1	1	1	
X —	095 303 0014	Kurbelwellenrag, Übermaß 0,04 Timing gear, oversize 0,04	1	1	1	1	1	
4	071 303 08 00	Ölschleuderring — Kurbelwelle Oil-flinger ring — crankshaft	1	1	1	1	1	bis Motor-Nr. up to engine-no. Lim + Combi 1 006 656 TS + Coupé 101 607
—	071 303 05 99	Keilriemenscheibe — Kurbelwelle Pulley — crankshaft	1	1	1	1	1	austauschbar mit Filzringhalter 079 300 03 00 interchangeable together with felt washer holder 079 300 03 00
5	071 303 05 00	Keilriemenscheibe — Kurbelwelle Pulley — crankshaft	1	1	1	1	1	ab Motor-Nr. from engine-no. Lim + Combi 1 006 657 TS + Coupé 101 608
6	904 32 512 30	Scheibenfeder 5 x 7,5 DIN 6888 — Kurbelwelle Woodruff key — crankshaft	2	2	2	2	2	
—	901 13 663 50	6kt.-Schraube M 16 x 1,5 x 30 DIN 961 — Keilriemenscheibe an Kurbelwelle Bolt, hex. — pulley to crankshaft	1	1	1	1	1	bis Motor-Nr. up to engine-no. Lim + Combi 1 069 085 TS + Coupé 1 339 321
—	904 47 714 00	Federring 16 ATN 5101 — Keilriemenscheibe an Kurbelwelle Spring ring — pulley to crankshaft	1	1	1	1	1	nur bei Kurbelwelle 071 300 26 00 mit Innengewinde for crankshaft with inner thread only
—	000 975 06 00	Unterlegscheibe 40 x 16,5 x 5 — Keilriemenscheibe an Kurbelwelle Washer — pulley to crankshaft	1	1	1	1	1	
7	000 992 15 01	6kt.-Mutter M 28 x 1,5 — Keilriemenscheibe an Kurbelwelle Nut, hex. — pulley to crankshaft	1	1	1	1	1	ab Motor-Nr. from engine-no. Lim + Combi 1 069 086 TS + Coupé 1 339 322
—	071 300 27 00	Schwungrad kpl. mit Anlaßzahnkranz Flywheel complete with starter ring gear	1	1	1	1	1	
10	071 303 10 00	Schwungrad Flywheel	1	1	1	1	1	
11	071 303 11 00	Anlaßzahnkranz — Schwungrad Starter ring gear — flywheel	1	1	1	1	1	
12	903 16 770 20	Paßstift für Schwungrad 10 m 6 x 18 DIN 7 Dowel pin for flywheel	2	2	2	2	2	
13	901 07 200 60	6kt.-Schraube M 10 x 20 (10 K) DIN 933 — Schwungrad an Kurbelwelle Bolt, hex. — Flywheel to crankshaft	6	6	6	6	6	

Bild-Nr. / Key-No.	Teil-Nr. / Part-No.	Bezeichnung / Description	Limousine	TS	TS de Luxe	Coupé	Combi	Bemerkungen / Remarks
		1 C — Kolben, Ringe, Pleuelstange **1 C — Piston, rings, connecting rods**						
14	071 300 96 00	Kolben kpl. mit Ringen und Bolzen, normal Piston, complete, with rings and gudgeon pin Standard size	4				4	
—	103 300 96 00	Kolben kpl. mit Ringen und Bolzen, normal Piston, complete, with rings and gudgeon pin Standard size		4	4	4		
15	071 303 31 00	Kompressionsring Nute I, normal Compression ring, groove 1, sandard size	4	4	4	4	4	
16	071 303 32 00	Winkelring Nute II, normal Internally relieved ring, groove 2, standard size	4	4	4	4	4	
17	071 303 33 00	Nasenring Nute III, normal Stepped compression ring, groove 3, standard size	4	4	4	4	4	
18	071 303 34 00	Breitschlitzring Nute IV, normal Slotted oil control ring, groove 4, standard size	4	4	4	4	4	
19	071 303 37 00	Kolbenbolzen (Nüral) Gudgeon pin	4				4	wahlweise zu Kolben optional for relative piston
—	103 303 36 00	Kolbenbolzen (Mahle) Gudgeon pin	4	4	4	4	4	
20	904 24 285 00	Drahtsprengring A 22 DIN 73123 — Kolbenbolzen Circlup — gudgeon pin	8	8	8	8	8	
—	071 300 96 01	Kolben kpl. mit Ringen und Bolzen, Übergröße 75,5⌀ Piston, complete, with rings and gudgeon pin oversize 75,5 diameter	4				4	bei Bestellung der Kolben hundertstel Maße angeben specify size of pistons exactly by hundreths of millimeters
—	103 300 96 01	Kolben kpl. mit Ringen und Bolzen, Übergröße 75,5⌀ Piston, complete, with rings and gudgeon pin oversize 75,5 diameter		4	4	4		
—	071 303 31 99	Kompressionsring, Nute I, Übergröße 75,5⌀ Compression ring, groove 1, oversize 75,5 dia.	4	4	4	4	4	
—	071 303 32 99	Winkelring Nute II, Übergrüße 75,5⌀ Internally relieved ring, groove 2, oversize 75,5 dia.	4	4	4	4	4	
—	071 303 33 99	Nasenring Nute III, Übergröße 75,5⌀ Stepped compression ring, grove 3, oversize 75,5 dia.	4	4	4	4	4	
—	071 303 34 99	Breitschlitzring Nute IV, Übergröße 75,5⌀ Slotted oil control ring, groove 4, oversize 75,5 dia.	4	4	4	4	4	
—	071 300 96 02	Kolben kpl. mit Ringen und Bolzen, Übergröße 76⌀ Piston, complete, with rings and gudgeon pin Oversize 76 diameter	4				4	bei Bestellung der Kolben hundertstel Maße angeben specify size of pistons exactly by hundreths of millimeters
—	103 300 96 02	Kolben kpl. mit Ringen und Bolzen, Übergröße 76⌀ Piston, complete, with rings and gudgeon pin Oversize 76 diameter		4	4	4		

Bild-Nr. / Key-No.	Teil-Nr. / Part-No.	Bezeichnung / Description	Limousine	TS	TS de Luxe	Coupé	Combi	Bemerkungen / Remarks
—	071 303 31 98	Kompressionsring Nute I, Übergröße 76⌀ Compression ring, groove 1, oversize 76 dia.	4	4	4	4	4	
—	071 303 32 98	Winkelring Nute II, Übergröße 76⌀ Internally relieved ring, groove 2, oversize 76 dia.	4	4	4	4	4	
—	071 303 33 98	Nasenring Nute III, Übergröße 76⌀ Stepped compression ring, groove 3, oversize 76 dia.	4	4	4	4	4	
—	071 303 34 98	Breitschlitzring Nute IV, Übergröße 76⌀ Slotted oil control ring, groove 4, oversize 76 dia.	4	4	4	4	4	
21	071 300 29 00	Pleuelstange kpl. Connecting rod, complete	4				4	
—	103 300 29 00	Pleuelstange kpl. Connecting rod, complete		4	4	4		
22	071 303 18 00	Pleuelschraube Connecting rod bolt	8	8	8	8	8	
23	000 992 03 00	6kt.-Mutter M 9 x 1 Nut, hex.	8	8	8	8	8	
24	071 303 20 00	Pleuelbüchse Small end bush	4	4	4	4	4	
25	071 300 97 00	Pleuellagerschale oben und unten — normal Big end bearing shell top and bottom — standard size	4	4	4	4	4	
—	071 300 97 01	Pleuellagerschale oben und unten — Untermaß 0,25 Big end bearing shell top and bottom — undersize 0,25	4	4	4	4	4	
—	071 300 97 02	Pleuellagerschale oben und unten — Untermaß 0,50 Big end bearing shell top and bottom — undersize 0,50	4	4	4	4	4	
—	071 300 97 03	Pleuellagerschale oben und unten — Untermaß 0,75 Big end bearing shell top and bottom — undersize 0,75	4	4	4	4	4	
—	071 300 97 04	Pleuellagerschale oben und unten — Untermaß 1,0 Big end bearing shell top and bottom — undersize 1,0	4	4	4	4	4	